SMART
SAFETY
1403
2024

SANAT GOSTAR
HORZHINA

PRICE LIST

SMART SAFETY

MODERN FIREBOX MANUFACTURER®

BE SAFE BE SMART...

Fire box - hose reel - Fire hydrant

Fire box - hose reel - Fire hydrant

BE SAFE BE SMART...

2024

FIREBOX-MAZINANI.COM

بدنه تک درب

Technical Sheet

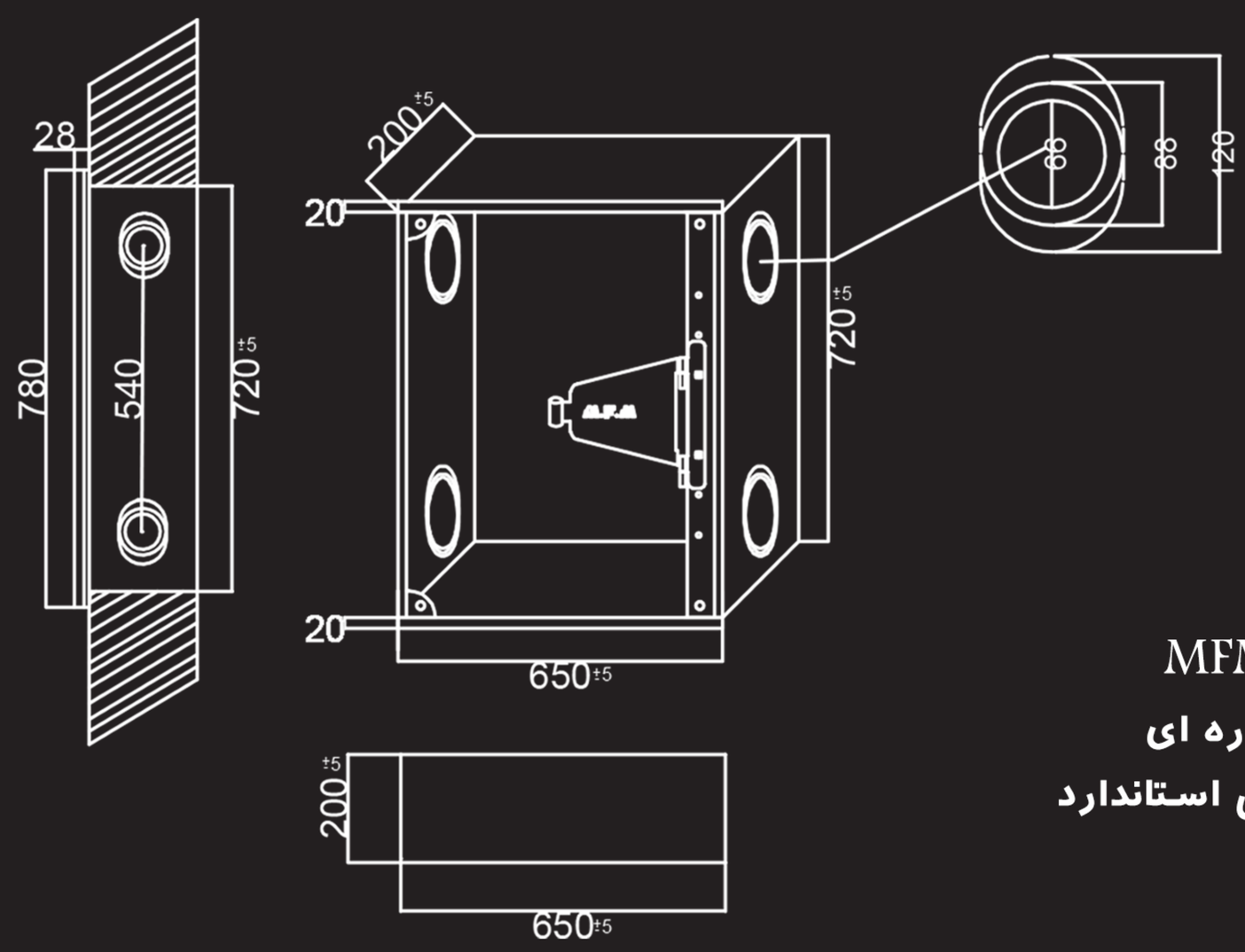

- خم CNC
- برش CNC
- متریال درجه یک
- ضخامت ورق متغیر
- بازو و ساپورت بندی از نوع فولاد چهار میل
- بازو با قابلیت تنظیم طراحی انحصاری MFM
- پانچ ورودی لوله ها متغیر طراحی انحصاری MFM
- پوشش رنگ از نوع پودری الکترو استاتیک کوره ای
- شست و شو و چربی زدایی سه مرحله ای طبق استاندارد

PRICE (تومان)	THICKNESS (mm)	MATERIAL	
2.648	1	Carbon Steel	بدنه تک درب 65*75*20
3.177	1.25	Carbon Steel	
3.707	1.5	Carbon Steel	
6.470	1	Full Stainless Steel	

SANAT GOSTAR HORZHINA

be safe be smart...

بدنــه دو درب افقی (دو قلو)

Technical Sheet

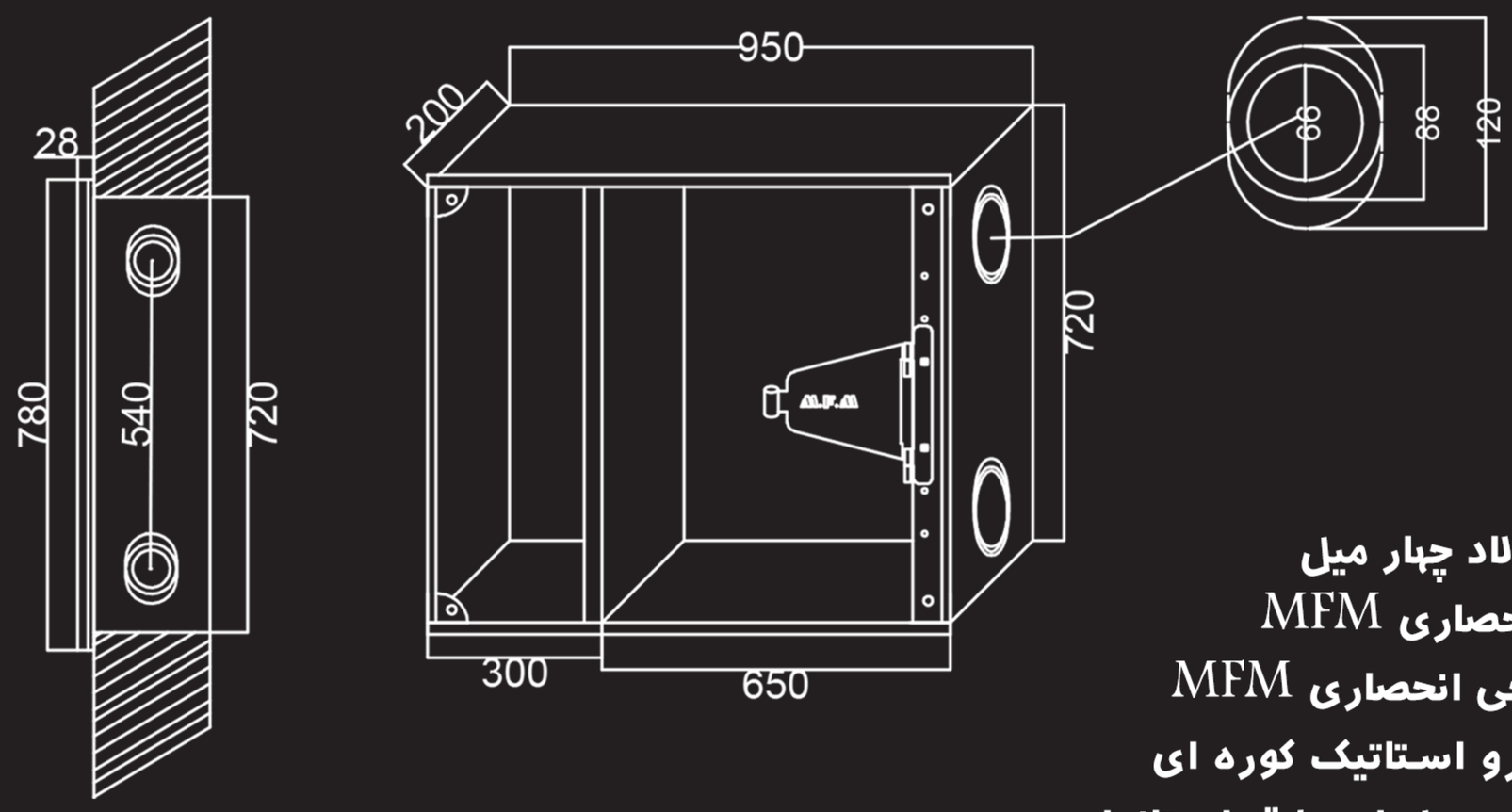

- خم CNC
- برش CNC
- متریال درجه یک
- ضخامت ورق متغیر
- بازو و ساپورت بندی از نوع فولاد چهار میل
- بازو با قابلیت تنظیم طراحی انحصاری MFM
- پانچ ورودی لوله ها متغیر طراحی انحصاری MFM
- پوشش رنگ از نوع پودری الکترو استاتیک کوره ای
- شست و شو و چربی زدایی سه مرحله ای طبق استاندارد

PRICE (تومان)	THICKNESS (mm)	MATERIAL	
3.478	1	Carbon Steel	بدنه دو درب افقی 95*75*20
4.354	1.25	Carbon Steel	
4.869	1.5	Carbon Steel	
8.695	1	Full Stainless Steel	

SANAT GOSTAR HORZHINA

be safe be smart...

بدنه دو طبقه (ایســتاده)

Technical Sheet

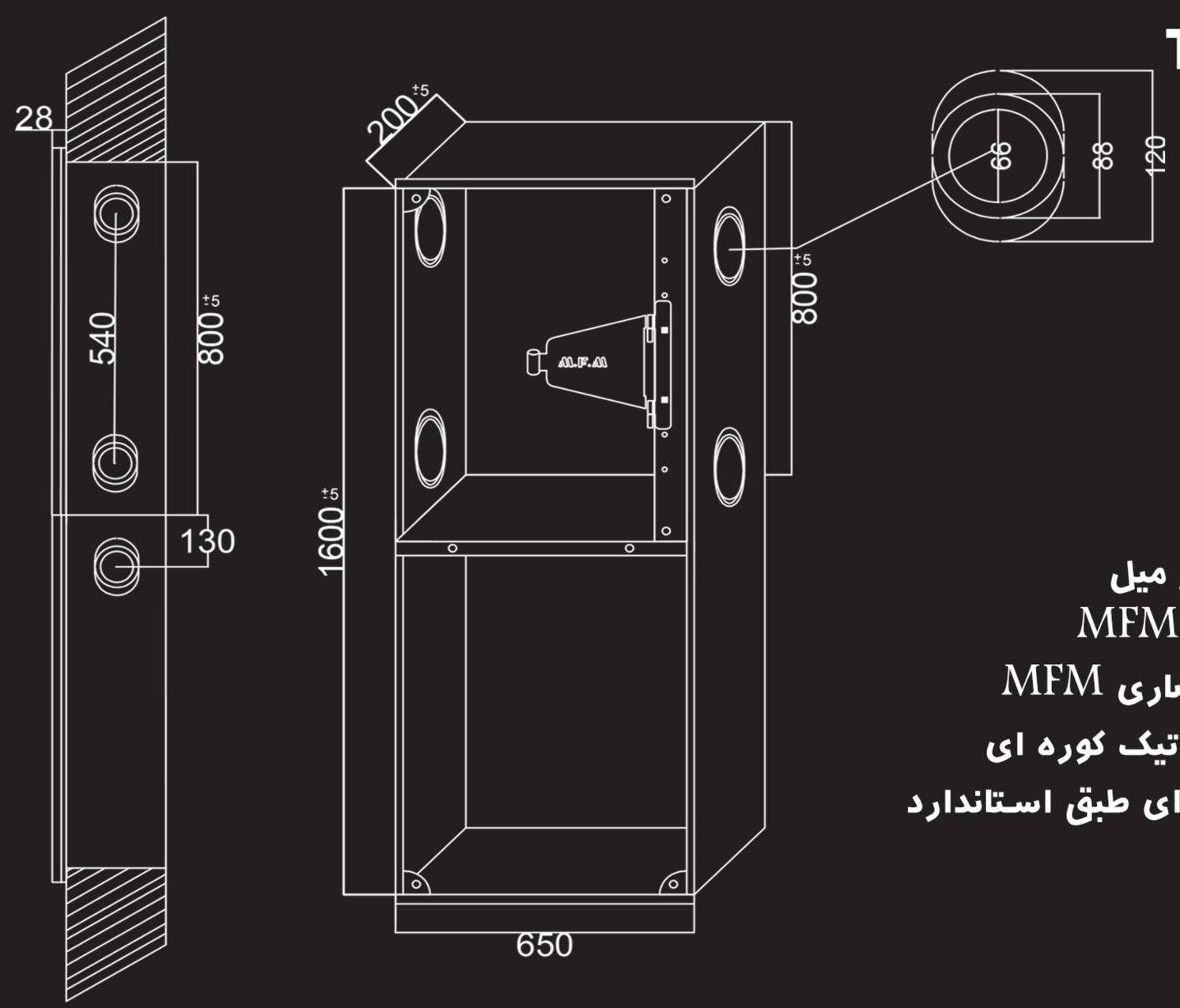

- خم CNC
- برش CNC
- متریال درجه یک
- ضخامت ورق متغیر
- بازو و ساپورت بندی از نوع فولاد چهار میل
- بازو با قابلیت تنظیم طراحی انحصاری MFM
- پانچ ورودی لوله ها متغیر طراحی انحصاری MFM
- پوشش رنگ از نوع پودری الکترو استاتیک کوره ای
- شست و شو و چربی زدایی سه مرحله ای طبق استاندارد

PRICE (تومان)	THICKNESS (mm)	MATERIAL	
4.547	1	Carbon Steel	بدنه دو طبقه (ایستاده) 160*65*20
5.456	1.25	Carbon Steel	
6.365	1.5	Carbon Steel	
11.367	1	Full Stainless Steel	

SANAT GOSTAR HORZHINA

be safe be smart...

بدنــه دو درب عمودی(یک و نیم طبقه)

Technical Sheet

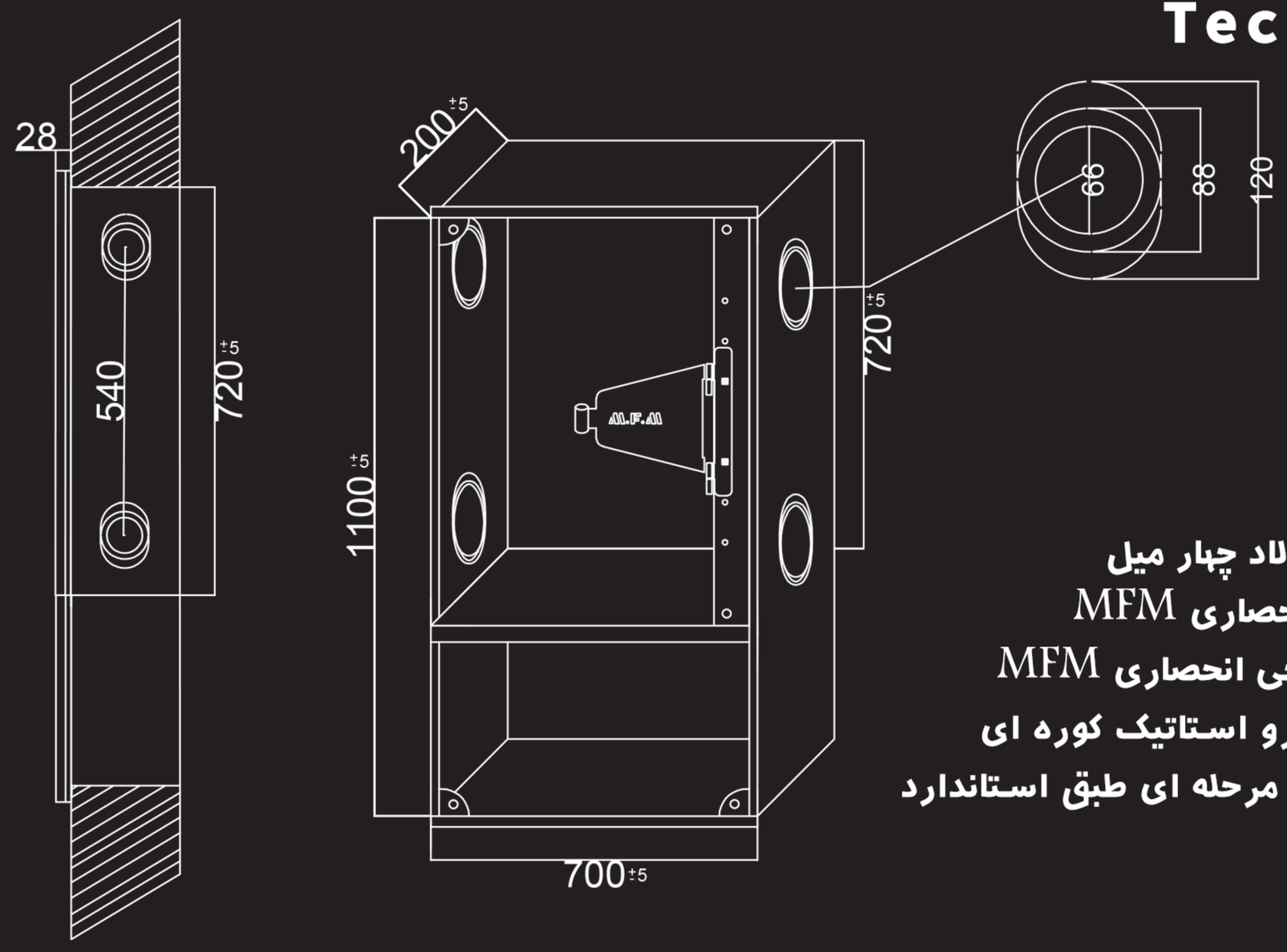

- خم CNC
- برش CNC
- متریال درجه یک
- ضخامت ورق متغیر
- بازو و ساپورت بندی از نوع فولاد چهار میل
- بازو با قابلیت تنظیم طراحی انحصاری MFM
- پانچ ورودی لوله ها متغیر طراحی انحصاری MFM
- پوشش رنگ از نوع پودری الکترو استاتیک کوره ای
- شست و شو و چربی زدایی سه مرحله ای طبق استاندارد

PRICE (تومان)	THICKNESS (mm)	MATERIAL	
3.478	1	Carbon Steel	بدنه دو درب عمودی (یک و نیم طبقه) 70*110*20
4.354	1.25	Carbon Steel	
4.869	1.5	Carbon Steel	
8.695	1	Full Stainless Steel	

SANAT GOSTAR HORZHINA

be safe be smart...

بدنه جاکپسولی

Technical Sheet

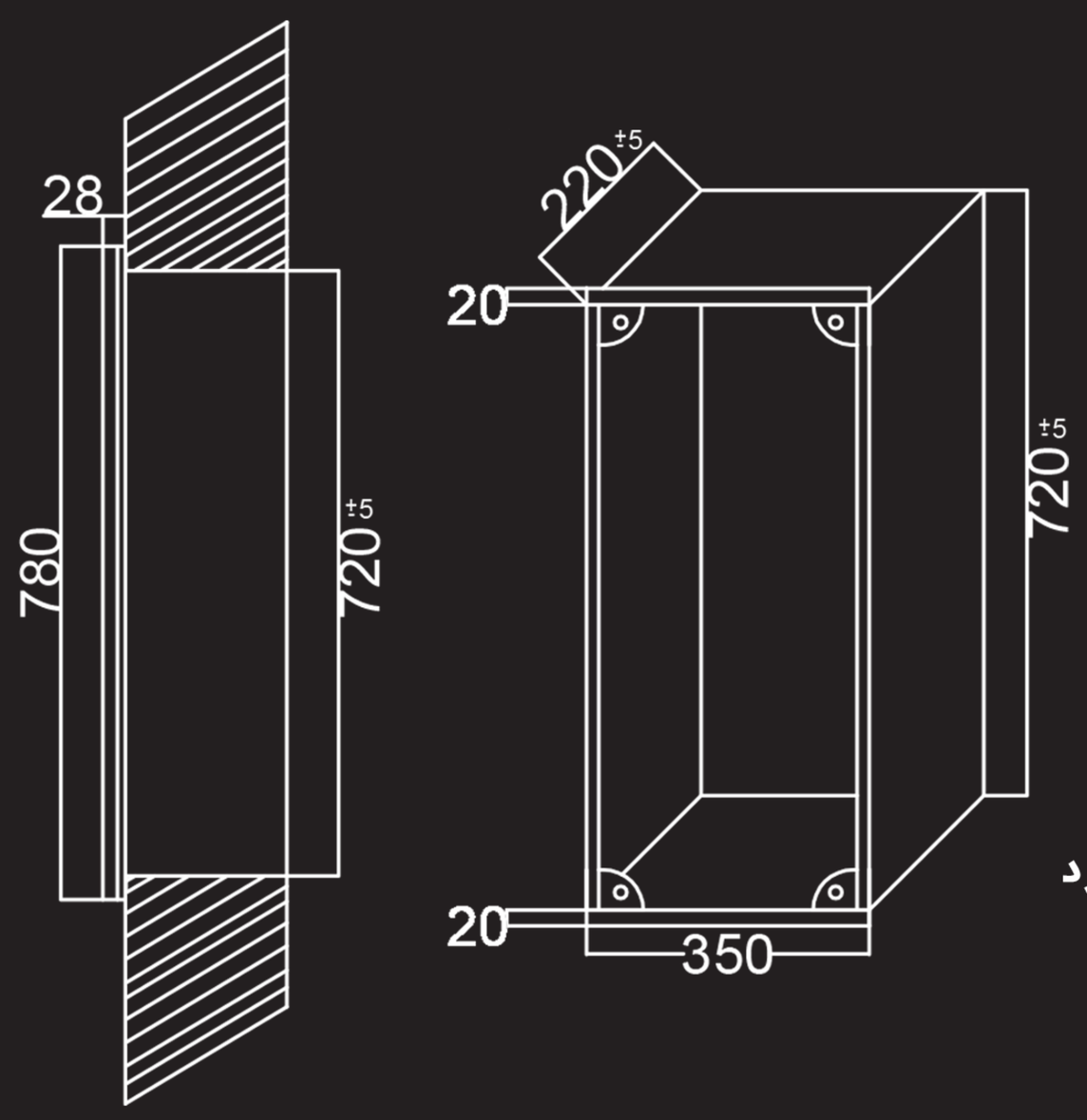

- خم CNC
- برش CNC
- متریال درجه یک
- ضخامت ورق متغیر
- پوشش رنگ از نوع پودری الکترو استاتیک کوره ای
- شست و شو و چربی زدایی سه مرحله ای طبق استاندارد

PRICE (تومان)	THICKNESS (mm)	MATERIAL	
1.720	1	Carbon Steel	بدنه جاکپسولی 35*75*22
2.064	1.25	Carbon Steel	
2.408	1.5	Carbon Steel	
4.300	1	Full Stainless Steel	

SANAT GOSTAR HORZHINA

be safe be smart...

MORVARID NEW PLUS

درب و فریم

Technical Sheet

تک درب 55*65*20	فولادی	2.740
	استیل نقره ای خش دار	5.400
	استیل خش دار آیینه ای، طلایی، دودی و...	5.660

تک درب 65*75*20	فولادی	2.740
	استیل نقره ای خش دار	5.400
	استیل خش دار آیینه ای، طلایی، دودی و...	5.660

دو درب افقی 95*75*20	فولادی	4.030
	استیل نقره ای خش دار	7.020
	استیل خش دار آیینه ای، طلایی، دودی و...	7.220

دو طبقه 65*160*20	فولادی	4.600
	استیل نقره ای خش دار	8.250
	استیل خش دار آیینه ای، طلایی، دودی و...	9.250

دو درب عمودی 70*110*20	فولادی	4.130
	استیل نقره ای خش دار	7.120
	استیل خش دار آیینه ای، طلایی، دودی و...	7.320

جاکپسولی 35*75*22 ------- 35*95*22	فولادی	2.500
	استیل نقره ای خش دار	4.910
	استیل خش دار آیینه ای، طلایی، دودی و...	5.280

SANAT GOSTAR HORZHINA

درب ۱۸۰ درجه

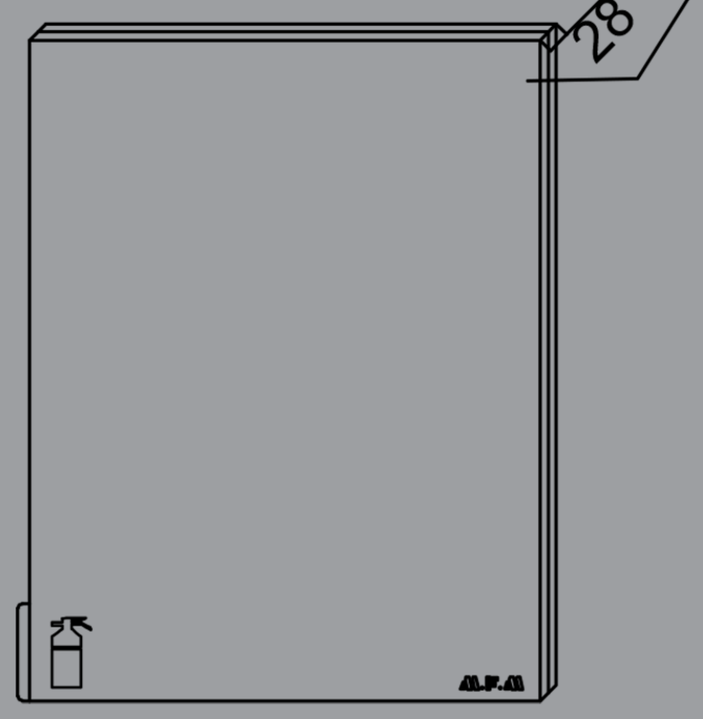

be safe be smart...

FIROOZEH

درب و فریم

Technical Sheet

تک درب 55*65*20	فولادی	2.740
	استیل نقره ای خش دار	5.400
	استیل خش دار آیینه ای، طلایی، دودی و...	5.660

تک درب 65*75*20	فولادی	2.740
	استیل نقره ای خش دار	5.400
	استیل خش دار آیینه ای، طلایی، دودی و...	5.660

دو درب افقی 95*75*20	فولادی	4.030
	استیل نقره ای خش دار	7.020
	استیل خش دار آیینه ای، طلایی، دودی و...	7.220

دو طبقه 65*160*20	فولادی	4.700
	استیل نقره ای خش دار	8.250
	استیل خش دار آیینه ای، طلایی، دودی و...	9.250

دو درب عمودی 70*110*20	فولادی	4.130
	استیل نقره ای خش دار	7.120
	استیل خش دار آیینه ای، طلایی، دودی و...	7.320

جاکپسولی 35*75*22 ------- 35*95*22	فولادی	2.500
	استیل نقره ای خش دار	5.010
	استیل خش دار آیینه ای، طلایی، دودی و...	5.280

SANAT GOSTAR
HORZHINA

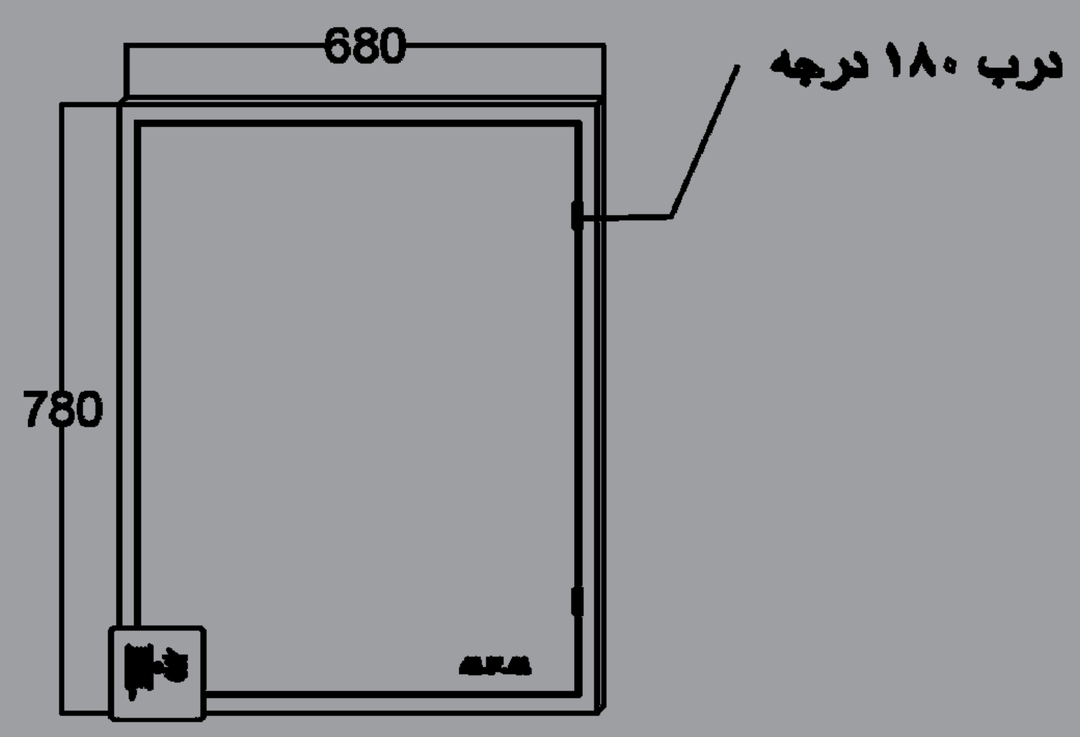

be safe be smart...

MORVARID PLUS

درب و فریم

Technical Sheet

تک درب 55*65*20	فولادی	2.640
	استیل نقره ای خش دار	5.300
	استیل خش دار آیینه ای، طلایی، دودی و...	5.560

تک درب 65*75*20	فولادی	2.640
	استیل نقره ای خش دار	5.300
	استیل خش دار آیینه ای، طلایی، دودی و...	5.560

دو درب افقی 95*75*20	فولادی	3.930
	استیل نقره ای خش دار	6.920
	استیل خش دار آیینه ای، طلایی، دودی و...	7.120

دو طبقه 65*160*20	فولادی	4.500
	استیل نقره ای خش دار	8.150
	استیل خش دار آیینه ای، طلایی، دودی و...	9.150

دو درب عمودی 70*110*20	فولادی	4.030
	استیل نقره ای خش دار	7.020
	استیل خش دار آیینه ای، طلایی، دودی و...	7.220

جاکپسولی 35*75*22 ------- 35*95*22	فولادی	2.400
	استیل نقره ای خش دار	4.810
	استیل خش دار آیینه ای، طلایی، دودی و...	5.180

درب ۱۸۰ درجه

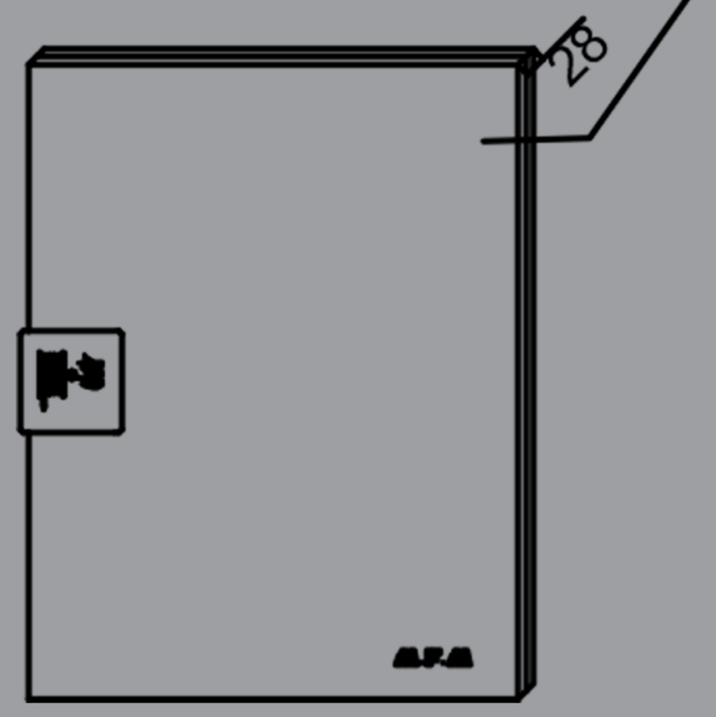

SANAT GOSTAR HORZHINA

be safe be smart...

MORVARID

درب و فریم

Technical Sheet

تک درب 55*65*20	فولادی	2.440
	استیل نقره ای خش دار	5.100
	استیل خش دار آیینه ای، طلایی، دودی و...	5.360

تک درب 65*75*20	فولادی	2.440
	استیل نقره ای خش دار	5.100
	استیل خش دار آیینه ای، طلایی، دودی و...	5.360

دو درب افقی 95*75*20	فولادی	3.730
	استیل نقره ای خش دار	6.720
	استیل خش دار آیینه ای، طلایی، دودی و...	6.920

دو طبقه 65*160*20	فولادی	4.300
	استیل نقره ای خش دار	7.950
	استیل خش دار آیینه ای، طلایی، دودی و...	8.950

دو درب عمودی 70*110*20	فولادی	3.830
	استیل نقره ای خش دار	6.820
	استیل خش دار آیینه ای، طلایی، دودی و...	7.020

جاکپسولی 35*75*22 ------- 35*95*22	فولادی	2.200
	استیل نقره ای خش دار	4.610
	استیل خش دار آیینه ای، طلایی، دودی و...	4.980

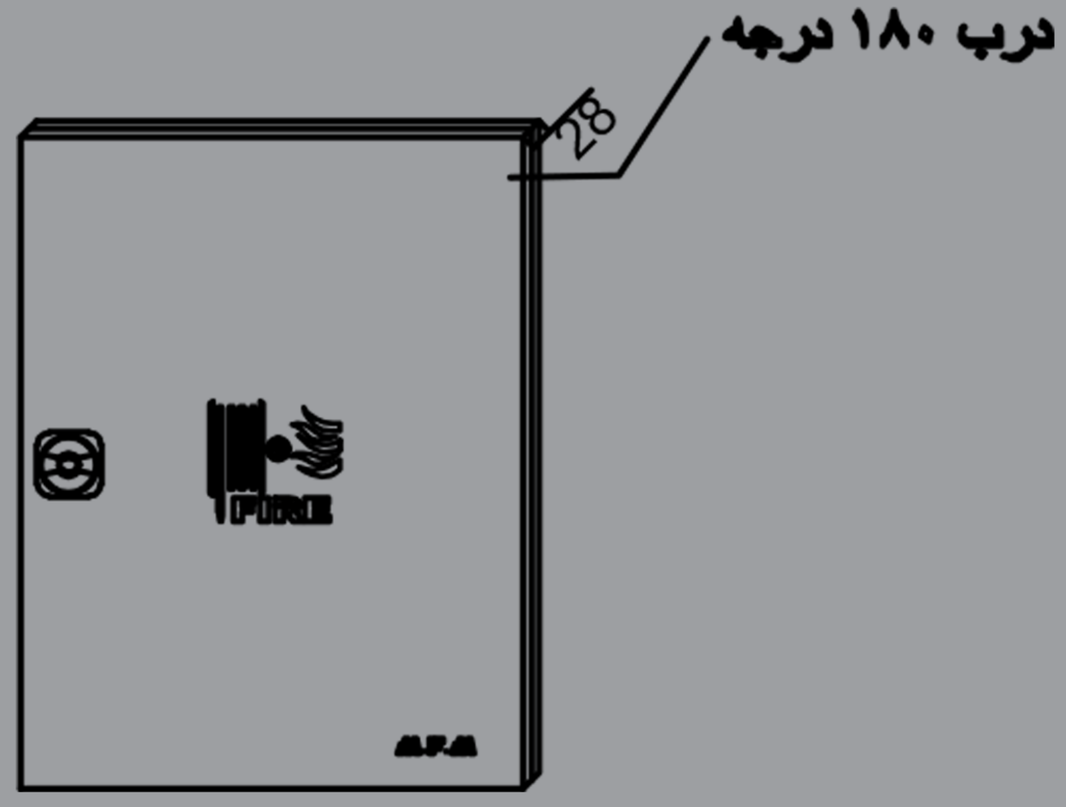

SANAT GOSTAR
HORZHINA

be safe be smart...

ZOMORROD

درب و فریم

Technical Sheet

تک درب 55*65*20	فولادی	2.440
	استیل نقره ای خش دار	5.100
	استیل خش دار آیینه ای، طلایی، دودی و...	5.360

تک درب 65*75*20	فولادی	2.440
	استیل نقره ای خش دار	5.100
	استیل خش دار آیینه ای، طلایی، دودی و...	5.360

دو درب افقی 95*75*20	فولادی	3.730
	استیل نقره ای خش دار	6.720
	استیل خش دار آیینه ای، طلایی، دودی و...	6.920

دو طبقه 65*160*20	فولادی	4.300
	استیل نقره ای خش دار	7.950
	استیل خش دار آیینه ای، طلایی، دودی و...	8.950

دو درب عمودی 70*110*20	فولادی	3.830
	استیل نقره ای خش دار	6.820
	استیل خش دار آیینه ای، طلایی، دودی و...	7.020

جاکپسولی 35*75*22 ------- 35*95*22	فولادی	2.200
	استیل نقره ای خش دار	4.610
	استیل خش دار آیینه ای، طلایی، دودی و...	4.980

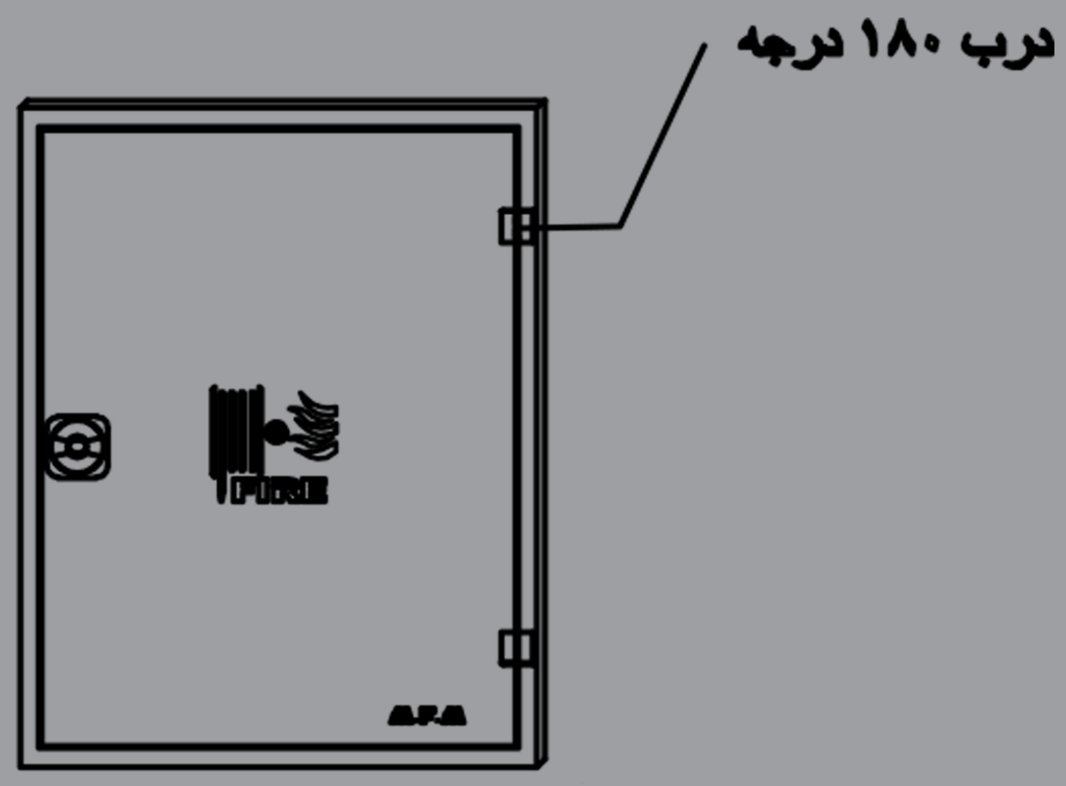

SANAT GOSTAR
HORZHINA

be safe be smart...

ANTIQUE

درب و فریم

Technical Sheet

تک درب 55*65*20	فولادی	4.065
	استیل نقره ای خش دار	-------
	استیل خش دار آیینه ای، طلایی، دودی و...	-------

تک درب 65*75*20	فولادی	4.065
	استیل نقره ای خش دار	-------
	استیل خش دار آیینه ای، طلایی، دودی و...	-------

دو درب افقی 95*75*20	فولادی	6.544
	استیل نقره ای خش دار	-------
	استیل خش دار آیینه ای، طلایی، دودی و...	-------

دو طبقه 65*160*20	فولادی	8.770
	استیل نقره ای خش دار	-------
	استیل خش دار آیینه ای، طلایی، دودی و...	-------

دو درب عمودی 70*110*20	فولادی	6.644
	استیل نقره ای خش دار	-------
	استیل خش دار آیینه ای، طلایی، دودی و...	-------

جاکپسولی 35*75*22 ------- 35*95*22	فولادی	2.200
	استیل نقره ای خش دار	-------
	استیل خش دار آیینه ای، طلایی، دودی و...	-------

*توجه : حتما در صورت انتخاب این محصول در زمان نصب بدنه با MFM تماس حاصل فرمائید.

SANAT GOSTAR
HORZHINA

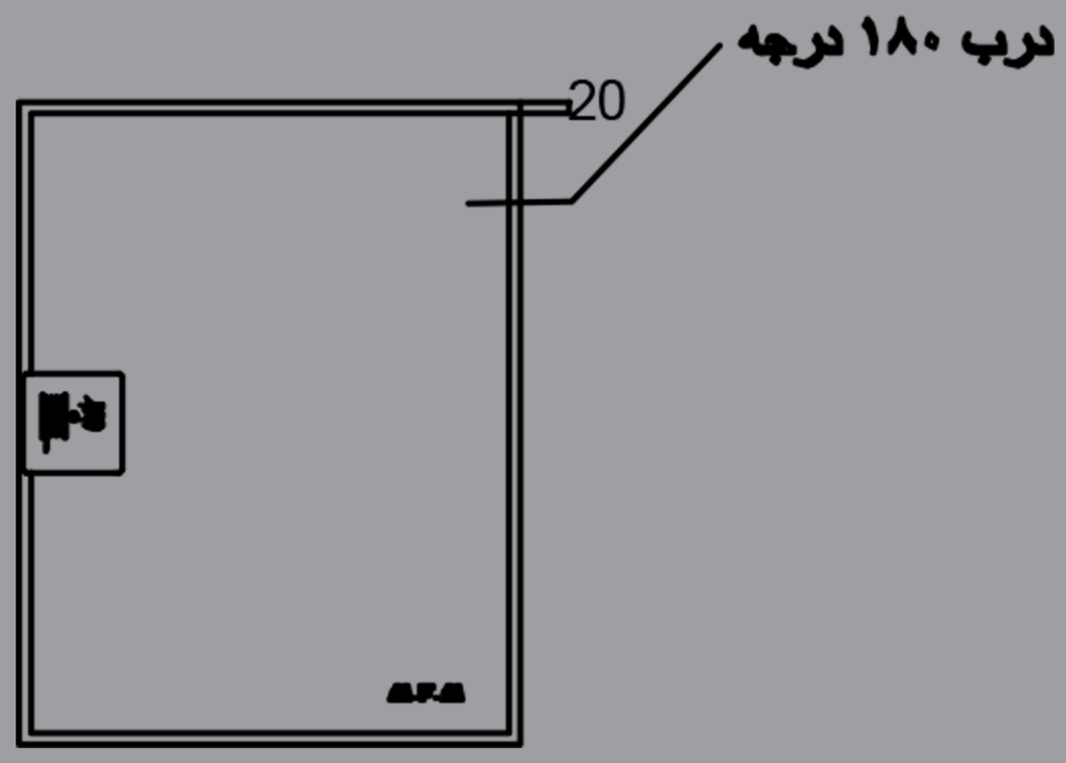

be safe be smart...

ALMAS

درب و فریم

Technical Sheet

تک درب 55*65*20	فولادی	7.178
	استیل نقره ای خش دار	12.780
	استیل خش دار آیینه ای، طلایی، دودی و...	استعلام شود

تک درب 65*75*20	فولادی	7.178
	استیل نقره ای خش دار	12.780
	استیل خش دار آیینه ای، طلایی، دودی و...	استعلام شود

دو درب افقی 95*75*20	فولادی	9.270
	استیل نقره ای خش دار	21.500
	استیل خش دار آیینه ای، طلایی، دودی و...	استعلام شود

دو طبقه 65*160*20	فولادی	12.500
	استیل نقره ای خش دار	22.550
	استیل خش دار آیینه ای، طلایی، دودی و...	استعلام شود

دو درب عمودی 70*110*20	فولادی	9.370
	استیل نقره ای خش دار	21.600
	استیل خش دار آیینه ای، طلایی، دودی و...	استعلام شود

جاکپسولی 35*75*22 ------- 35*95*22	فولادی	5.510
	استیل نقره ای خش دار	12.270
	استیل خش دار آیینه ای، طلایی، دودی و...	استعلام شود

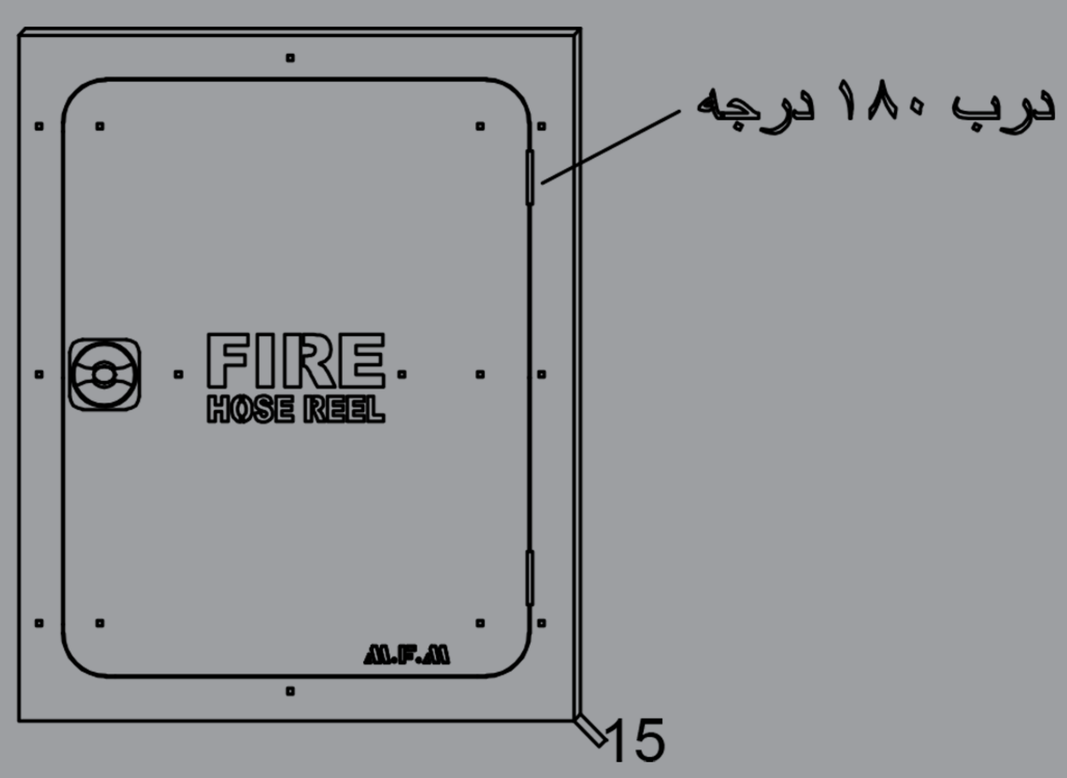

SANAT GOSTAR
HORZHINA

be safe be smart...

FIBERGLASS

استند کپسول آتش نشانی

Technical Sheet

*توجه : قیمت محصولات این صفحه خالص می باشد.

استند کپسول	FG07	تک قلو	1.650
	FG08	دو قلو	1.950

استند کپسول آتش نشانی M.F.M شامل طراحی انحصاری و ویژگی های زیر می باشد :

- طراحی شکیل
- متریال درجه یک
- بسته بندی مناسب
- جنس فایبر گلاس ضد آب
- مناسب فضای باز و فضای بسته
- مناسب قرارگیری کپسول های پودر و گاز و CO_2 اطفا حریق
- رنگ قرمز و طوسی خود رنگ مقاوم در مقابل اشعه UV
- رعایت دستورالعمل ها و الزامات استانداردهای سازمان آتش نشانی

SANAT GOSTAR HORZHINA

be safe be smart...

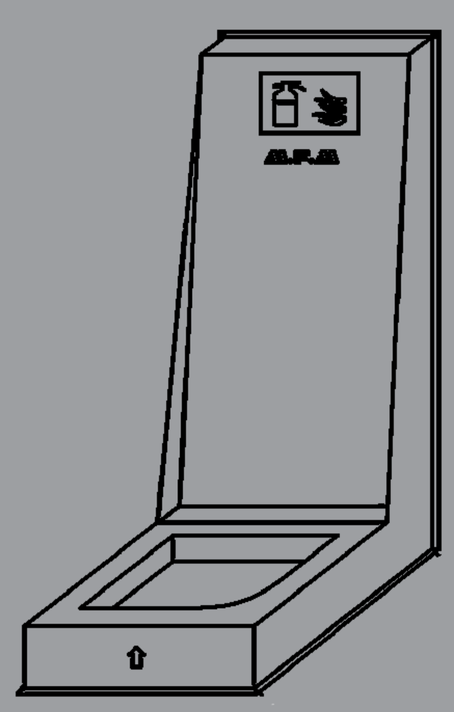

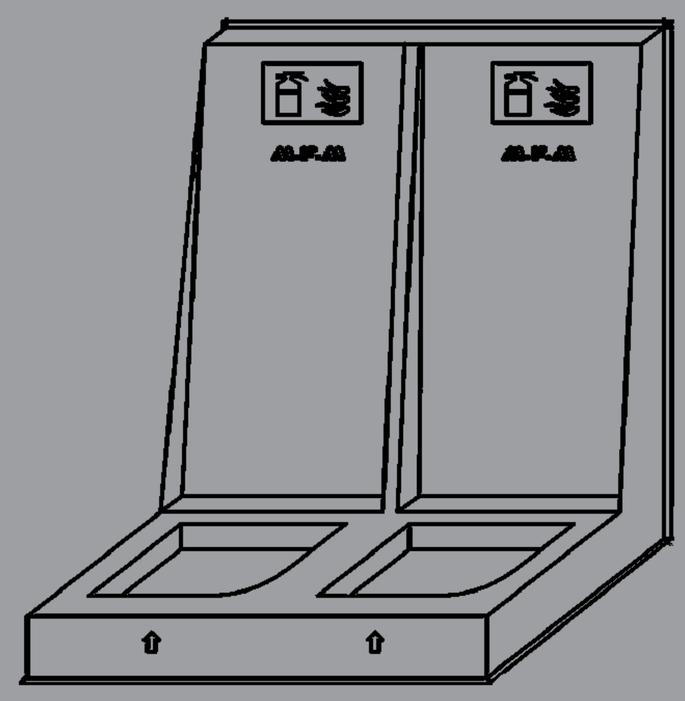

FIREBOX HOSE REEL
HOSE RACK
HOSE REEL

Technical Sheet

هوزریل 3/4 اینچ استاندارد	۲۰ متری	6.900
	۲۵ متری	7.660
	۳۰ متری	8.480
هوزریل 1 اینچ استاندارد	۲۰ متری	8.980
	۲۵ متری	9.670
	۳۰ متری	9.987

هوزریل M.F.M شـامل قرقره، شیلنگ، نازل، و رابط دارای طراحی انحصاری و ویژگی های زیر می باشـد :

- دارای نگهدارنده نازل
- سیستم آبرسانی برنجی ۴۵ بار
- شیلنگ ۴۵ بار مطابق با استاندارد EN694
- قرقره با طراحی مهندسی و سـاخت با ورق ۲ میلی متر برای استحکام بیشتر
- طراحی منحصر به فرد برای رفع سـریع نشتی بدون نیاز به باز کردن شیلنگ
- دارای قطعات پلی آمید ضد سـایش برای افزایش مقاومت قطعات در دوران و چرخش

قرقره فایر باکس بلبرینگی ضخامت ۲میل	۲۰ متری	1.180
	۲۵ متری	1.180
	۳۰ متری	1.430

هوزرک	۲۰ - ۲۵ - ۳۰ متری	1.230

SANAT GOSTAR HORZHINA

be safe be smart...

021- 45 389

+98 900 125 17 25

+98 900 125 18 25

@m.f.m_firebox

firebox-mazinani.com